Pórtico lateral (2 Pórticos)

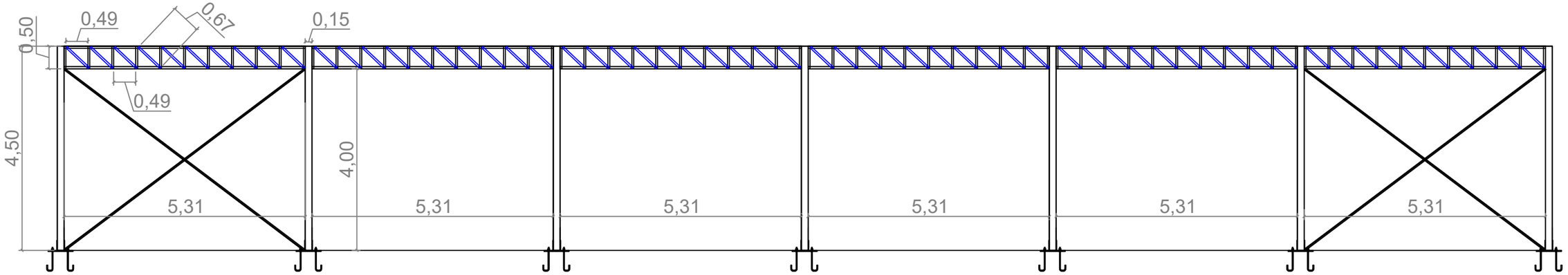

04 Pórtico Lateral

Escala --- (folha A3)

Mega Estrutura	Cliente: Prefeitura Municipal de Oriximiná		Conteúdo: Indicado em prancha
	Endereço: Avenida Pedro Carlos de Oliveira		
	Engenheiro: Adriano Ferreira do Nascimento	CREA: 29474/D-DF	Folha: Indicada em prancha